DINI ARGEO

A RICE LAKE WEIGHING SYSTEMS COMPANY

SBT-1KL

CELLE SHEAR BEAM IN ACCIAIO NICHELATO "SBT-1KL", DA 500 a 2500kg

Celle di carico Dini Argeo in acciaio nichelato, omologate, con resistenza d'uscita 1000 Ohm a basso consumo per applicazioni mobili a batteria.
Misure compatibili con le principali celle shear beam presenti sul mercato. Indicate per realizzare bilance omologate CE-M a 4 celle oppure per la pesatura di nastri, serbatoi e tramogge, grazie agli appositi accessori.

PORTATE (kg): 500, 1000, 2000, 2500.

OIML R60, NTEP. Classe di precisione C3.

Acciaio NICHELATO. Grado di protezione IP67.

Resistenza d'uscita 1000 Ohm.

La soluzione ideale per applicazioni industriali avanzate

CARATTERISTICHE PRINCIPALI

- CLASSE DI PRECISIONE C3
- ESECUZIONE IN ACCIAIO NICHELATO
- GRADO DI PROTEZIONE IP67
- PORTATE MAX. DA 500kg A 2500kg
- CAVO DI COLLEGAMENTO SCHERMATO
- CERTIFICATO DI PROVA DISPONIBILE A RICHIESTA

CARATTERISTICHE TECNICHE

- Minimo intervallo di verifica: Vmin = EMax / 10.000.
- Numero massimo divisioni cella di carico: nLC = 3000.
- Errore combinato 0,017% del fondo scala (F.S.)
- Linearità ± 0.02% FS
- Isteresi ± 0.02% FS
- Ripetibilità ± 0.01% FS
- Sensibilità 2mV/V ± 0.5%.
- Bilanciamento di zero: 0 ± 1% F.S.
- Compensazione termica -10°C/+50°C.
- Campo di temperatura di lavoro -20°C/+60°C.
- Creep a carico nominale dopo 30 minuti <0,02% F.S.
- Tensione di alimentazione massima tollerata 15 Vdc.
- Resistenza di ingresso 1085 ± 10 Ohm.
- Resistenza di uscita 1000 ± 5 Ohm.
- Resistenza di isolamento >5000 MOhm.
- Carico statico massimo 120% F.S.
- Carico di rottura 300% F.S.
- Cavo schermato 6 poli, lunghezza 3,5m, diametro 5 mm.

PRINCIPALI CERTIFICAZIONI

- OIML R60
- NTEP
- Australian legal for trade certificate of approval (NMI S839)

DIMENSIONI - DECODIFICA CAVO STANDARD

- Dimensioni in mm:

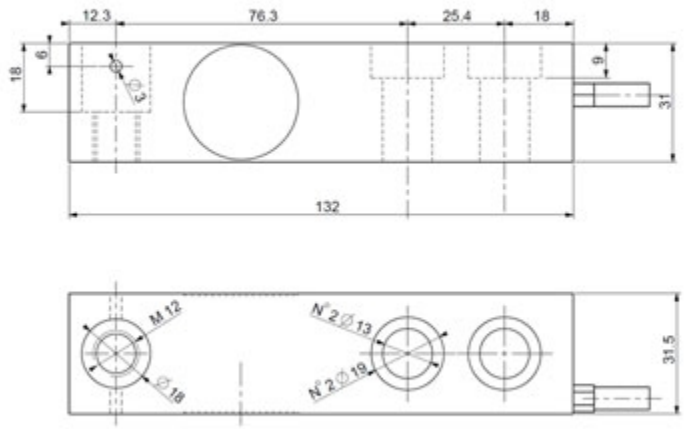

- Decodifica dei colori del cavo standard:

Colore	Funzione
--	SCHERMO
GIALLO	SEGNALE +
GRIGIO	SENSE +
MARRONE	ALIMENTAZIONE +
BIANCO	SEGNALE -
VERDE	ALIMENTAZIONE -
ROSA	SENSE -

VERSIONI

Versioni disponibili

Codice	Max (kg)
SBT500-1KL	500
SBT1000-1KL	1000
SBT2000-1KL	2000
SBT2500-1KL	2500

www.diniargeo.com

DINI ARGEO FRANCE sarl	DINI ARGEO GMBH	DINI ARGEO UK Ltd	DINI ARGEO WEIGHING INSTRUMENTS Ltd	DINI ARGEO OCEANIA
France	Germany	United Kingdom	China	Australia

DINI ARGEO
A RICE LAKE WEIGHING SYSTEMS COMPANY

COMPANY HEADQUARTERS
Via Della Fisica, 20
41042 Spezzano di Fiorano Modena - Italy
Tel. +39.0536 843418

SERVICE ASSISTANCE
Via Dell'Elettronica, 15
41042 Spezzano di Fiorano Modena - Italy
Tel. +39.0536 921784

SALES AND TECHNICAL ASSISTANCE SERVICE

Le specifiche tecniche e le immagini riportate possono essere soggette a miglioramenti e modifiche senza preavviso.