DINI ARGEO

A RICE LAKE WEIGHING SYSTEMS COMPANY

SBX1KL500-2500

CELLE SHEAR BEAM IN ACCIAIO INOX "SBX-1KL", DA 500 A 2500kg

Celle di carico shear beam omologate, con resistenza d'uscita 1000 Ohm a basso consumo per applicazioni mobili a batteria.
Indicate per realizzare bilance omologate CE-M a 4 celle oppure per la pesatura di serbatoi e tramogge, grazie agli appositi accessori.

PORTATE (kg): 500, 1000, 2000, 2500.

OIML R60. Classe di precisione C3.

Acciaio INOX. Grado di protezione IP68.

Resistenza d'uscita 1000 Ohm.

La soluzione ideale per applicazioni industriali avanzate

CARATTERISTICHE PRINCIPALI

- CLASSE DI PRECISIONE C3
- ESECUZIONE IN ACCIAIO INOX CON SALDATURE A LASER
- GRADO DI PROTEZIONE IP68, SU RICHIESTA IP69K
- PORTATE MAX. DA 500kg A 2500kg
- CAVO DI COLLEGAMENTO SCHERMATO
- CERTIFICATO DI PROVA FORNITO DI SERIE

CARATTERISTICHE TECNICHE

- Minimo intervallo di verifica: Vmin = EMax / 10.000.
- Numero massimo divisioni cella di carico: nLC = 3000.
- Errore combinato 0,017% del fondo scala (F.S.)
- Sensibilità 2mV/V +/- 0.5%.
- Effetto della temperatura sullo zero 0,002% / °C.
- Effetto della temperatura sul fondo scala 0,002% / °C.
- Compensazione termica -10°C/+50°C.
- Campo di temperatura di lavoro -20°C/+60°C.
- Creep a carico nominale dopo 30 minuti 0,02% F.S.
- Tensione di alimentazione massima tollerata 15 Vdc.
- Resistenza di ingresso 1100 ± 20 Ohm.
- Resistenza di uscita 1000 ± 20 Ohm.
- Resistenza di isolamento >5000 MOhm.
- Carico statico massimo 120% F.S.
- Carico di rottura 300% F.S.
- Cavo schermato 6 poli, lunghezza 5m, diametro 5 mm.

Versione ATEX

- Il Certificato CCATEX rende la cella di carico idonea per utilizzo in zone a rischio di esplosione con categorie:
  ATEX II 1G Ex ia IIC T6 (Ta -20÷+40°C) TX (Ta -20÷+65°C) Ga
  ATEX II 1D Ex ta IIIC TX°C (Ta -20÷+40°C) TX°C (Ta -20÷+65°C) Da IP65.
  Il certificato comprende il manuale e la dichiarazione CE di conformità ATEX (disponibili in EN, DE, FR e IT).
- IMPORTANTE: Il certificato è legato alla singola cella. Per sistemi a più celle di carico occorre ordinare un certificato per ogni cella.

DIMENSIONI - DECODIFICA CAVO STANDARD

- Dimensioni in mm:

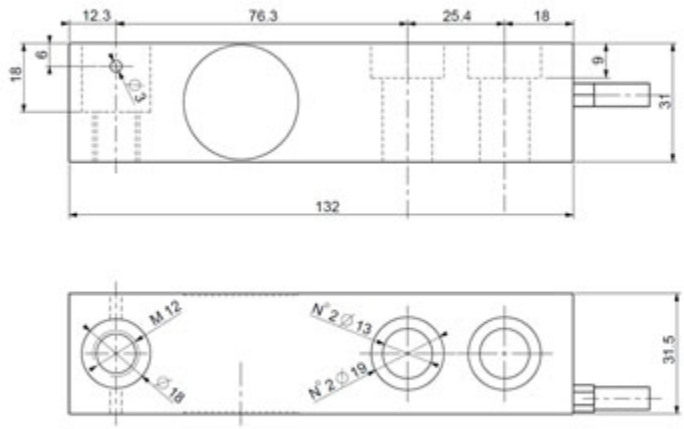

- Decodifica dei colori del cavo standard:

Colore	Funzione
--	SCHERMO
GIALLO	SEGNALE +
GRIGIO	SENSE +
MARRONE	ALIMENTAZIONE +
BIANCO	SEGNALE -
VERDE	ALIMENTAZIONE -
ROSA	SENSE -

PRINCIPALI CERTIFICAZIONI

- OIML R60
- Australian legal for trade certificate of approval (NMI S841)

VERSIONI

Versioni disponibili

Codice	Max (kg)
SBX500-1KL	500
SBX1000-1KL	1000
SBX2000-1KL	2000
SBX2500-1KL	2500

www.diniargeo.com

DINI ARGEO FRANCE sarl	DINI ARGEO GMBH	DINI ARGEO UK Ltd	DINI ARGEO WEIGHING INSTRUMENTS Ltd	DINI ARGEO OCEANIA
France	Germany	United Kingdom	China	Australia

DINI ARGEO
A RICE LAKE WEIGHING SYSTEMS COMPANY

COMPANY HEADQUARTERS
Via Della Fisica, 20
41042 Spezzano di Fiorano Modena - Italy
Tel. +39.0536 843418

SERVICE ASSISTANCE
Via Dell'Elettronica, 15
41042 Spezzano di Fiorano Modena - Italy
Tel. +39.0536 921784

SALES AND TECHNICAL ASSISTANCE SERVICE

Le specifiche tecniche e le immagini riportate possono essere soggette a miglioramenti e modifiche senza preavviso.